縦断用　２５０－ＫＬ　１ｍ

側面図 S= 1:20

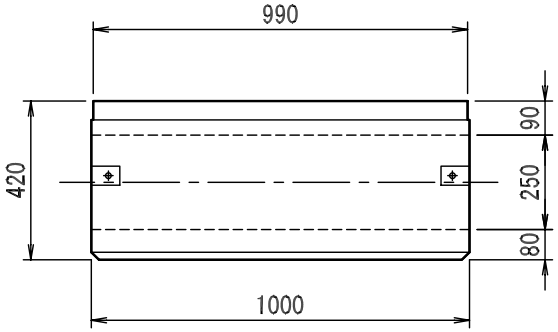

断面図 S= 1:20

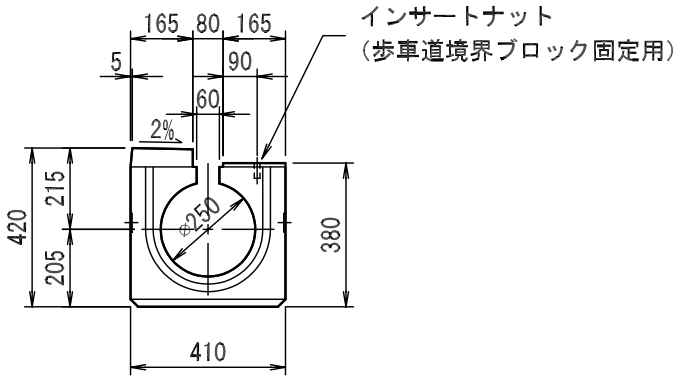

インサートナット = 2箇所
（歩車道境界ブロック固定用）

平面図 S= 1:20

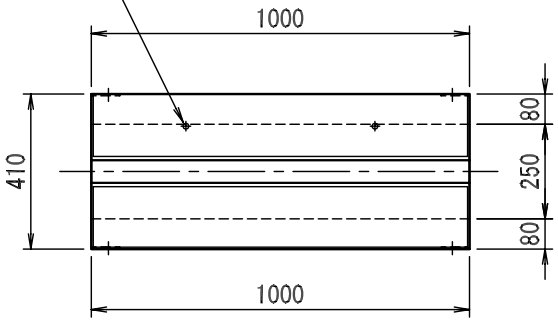

開口部詳細

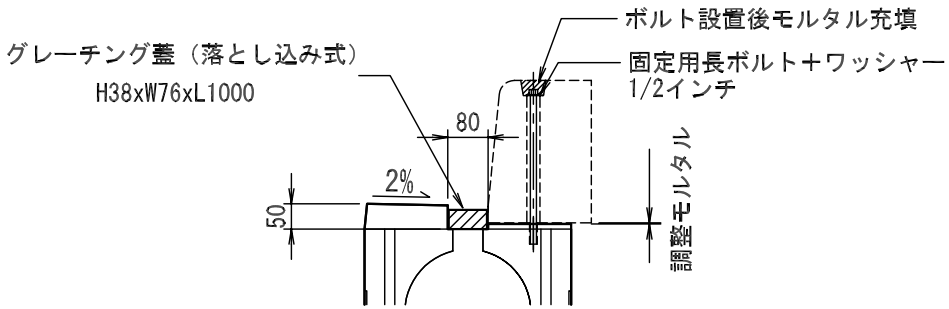

＊円型水路上面とグレーチングの上面は同一高ではない。

図面名称	特殊円型水路構造図	規格	250-KL 1m	縮尺	図示	作図	徳田	ソイル工業株式会社